DESCRIZIONE

TIPOLOGIA:
- Chiusura ad impronta a croce

MATERIALE:
- Metallo pressofuso

FINITURA:
- Nichelata

CHIUSURA IMPRONTA "FIAT"

MADE IN ITALY

DOTAZIONE STANDARD

- Leva Q7 int. 43
- Dado

CONFEZIONE

OPTIONAL

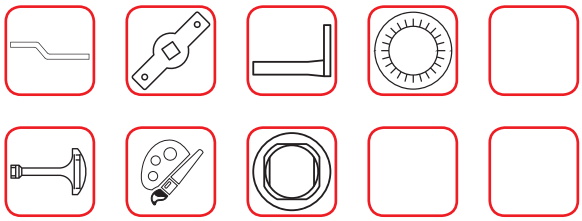

Ø	L	CODICE	NOTE
19	19	161550	90°, 2 estrazioni

DIMA DI FORATURA

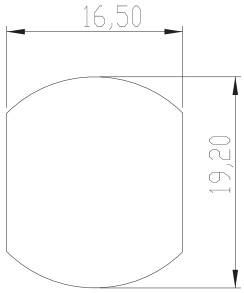

ESEMPIO DI APPLICAZIONI

Chiavi abbinabili

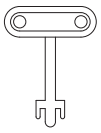

SCHD05755
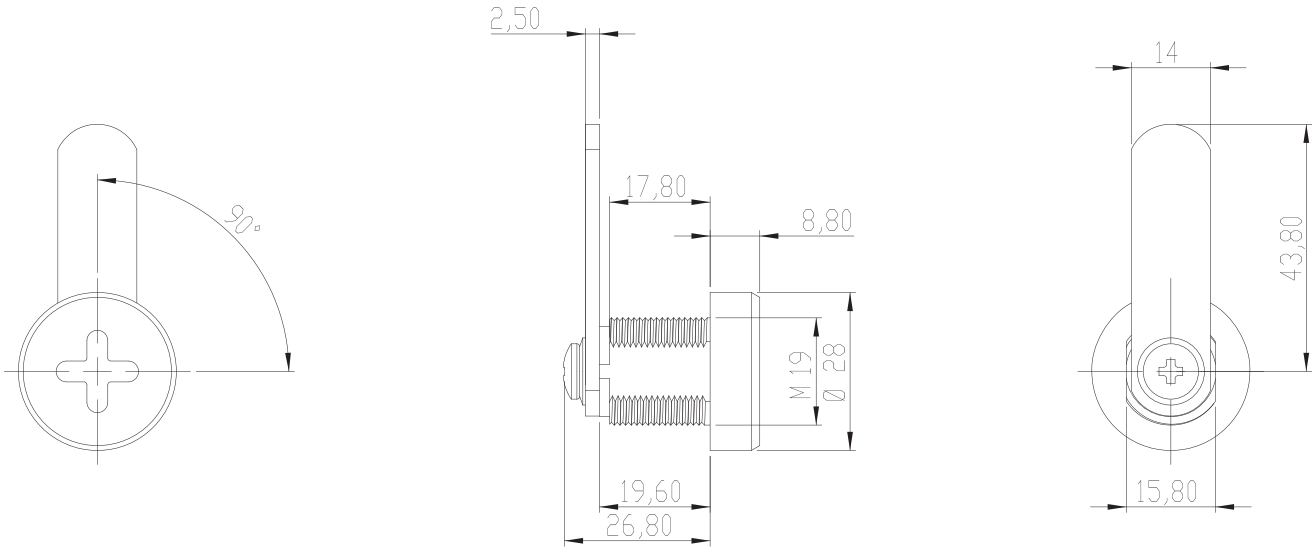
DISEGNO TECNICO